Dachventilator / *Roof Fan*
Baugröße / *Size:* 355

- montagefreundlich
- stabiles wetterfestes Gehäuse
- Motor außerhalb des Luftstroms für höhere Fördertemperaturen
- drehzahlsteuerbar durch aufgebauten Frequenzumrichter (DVNF)
- Geräteausschalter montiert (Typ GS)

- *easy to install*
- *weatherproof housing*
- *motor outside of the air stream for higher temperatures*
- *controllable with an integrated frequency converter (DVNF)*
- *on/off-switch mounted (Type GS)*

Technische Daten / *Technical data:*

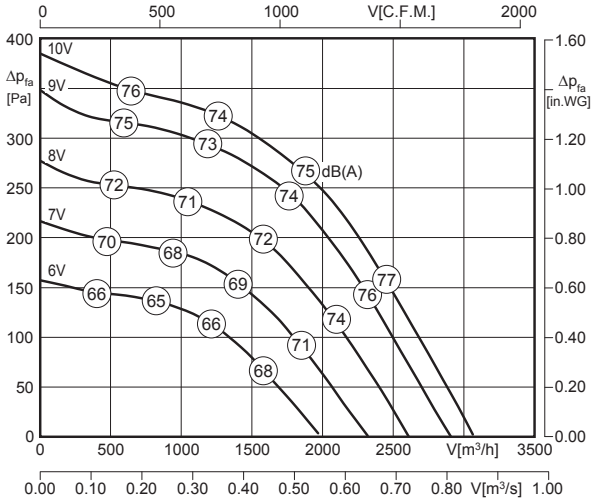

L_{WA8} ist in der Luftleistungskennlinie dargestellt
L_{WA8} is displayed in air performance curve

L_{WA5} = L_{WA8} - 3 dB

100% ErP ready Ausnahme[4] *exception*

[4] Motorkühltemperatur > 65°C / *Motor cooling temperature > 65°C*

Typ / *Type*	Art.-Nr.	U [V]	f [Hz]	P [kW]	I_N [A]	n [min⁻¹]	C [µF]	t_R [°C]	Geräusch* *sound* [dB(A)]	Δ I [%]	I_a/I_n	⚠	✱	[kg]
DVNF 355-4D-GS	A47-35550	3~400	50	0.31	0.59	1410	-	120	71 / 74	-	5.2	IP55	01.454	35.0
DVNF 355-4D	A47-35500	3~400	50	0.31	0.59	1410	-	120	71 / 74	-	5.2	IP55	01.454	35.0

*) relativer Gesamtsummenpegel: Ansaugseite L_{WA5} / Ausblasseite L_{WA8} bei V=0,5 x V_{max}
**) relative total sound level: inlet side L_{WA5} / Outlet side L_{WA8} at V=0,5 x V_{max}*

Geräusche / *Sound levels:*

L_{WArel} A-bewertet bei V=0,5*Vmax L_{WArel} A-weighted at V=0,5*Vmax	fM [Hz]						
	125	250	500	1K	2K	4K	8K
L_{WA5} [dB(A)] Ansaugseite / *inlet side*	-26	-14	-10	-9	-8	-12	-19
L_{WA8} [dB(A)] Ausblasseite / *outlet side*	-22	-12	-6	-4	-6	-15	-22

Maße / *Dimensions:* [mm]

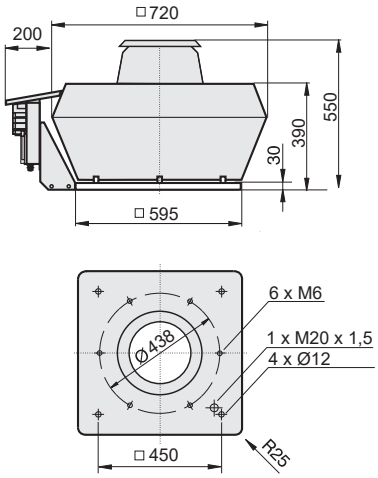

[4] Verschlußklappe selbsttätig - Verschlußklappe motorbetrieben siehe Seite 42
[4] Automatic shutter - Motor-driven shutter please see page 42

Schaltbild / *Wiring diagram:*

01.454

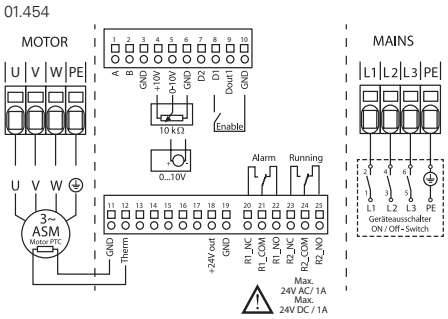

Zubehör / *Accessories:*

POT 1
Art.-Nr. H55-00049
Seite/*Page* 53

POT 3
Art.-Nr. H55-00068
Seite/*Page* 54

MTC
Art.-Nr. H55-00073
Seite/*Page* 56

GS 4
Art.-Nr. H80-00033
Seite/*Page* 44

KR
Art.-Nr. A71-35500
Seite/*Page* 36

SD
Art.-Nr. A40-35521
Seite/*Page* 36

AP
Art.-Nr. A40-35530
Seite/*Page* 40

FS
Art.-Nr. A80-35500
Seite/*Page* 37

SDS
Art.-Nr. A80-35550
Seite/*Page* 38

VS [4]
Art.-Nr. A60-35500
Seite/*Page* 41

ASS
Art.-Nr. I30-35502
Seite/*Page* 42

ASF
Art.-Nr. I00-35501
Seite/*Page* 42

BG
Art.-Nr. P21-40002
Seite/*Page* 41